AUMA SG / SGR 03.3 - 04.3 230/400V SG / SGR 05.1- 12.1 3x400V

Čtvrtotáčkové servopohony jednofázové a třífázové pro uzavírací armatury : uzavírací klapky, kohouty

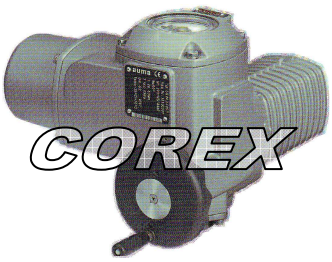

Čtvrtotáčkový servopohon SG 03.3 a SG 04.3
Pohony SG …. Vhodné pro funkci otevřeno / zavřeno
Kroutící moment pohonů SG 03.3 - SG 03.4 32 - 64Nm

Čtvrtotáčkový servopohon SG 05.1 - SG 12.1
Pohony SG …. Vhodné pro funkci otevřeno / zavřeno
Kroutící moment pohonů SG 05.1 - SG 12.1 100 - 1200Nm

Čtvrtotáčkový servopohon SGR 05.1 - SGR 12.1
Pohony SGR …. Vhodné pro regulační funkci
Kroutící moment pohonů SG 05.1 - SG 12.1 100 - 1200Nm

Motážní pozice : Do všech poloh

Elektrické krytí : Standard IP 67
Na přání IP 68

Okolní teplota : -25℃ až +70℃

Tabulka základních hodnot a připojení jednotlivých servopohonbů

Typ pohonu	Max. kroutící moment (Nm)	Připojení k armatuře		Rozměry hřídele armatury			
		Standard EN ISO 5211	Standard EN ISO 5211	Průměr hřídele max. mm	Čtverc. hřídel max. mm	vzdál. fréz. ploch max.mm	Váha (kg)
SG 03.3	32	F 05 F 07	F 04	15	14	11	8,3
SG 04.3	63	F 05 F 07	F 04	15	14	11	8,3

Typ pohonu	Kroutící moment		Připojení k armatuře		Rozměry hřídele armatury			
	min Nm	max Nm	Standard EN ISO 5211	Standard EN ISO 5211	Průměr hřídele max. mm	Čtverc. hřídel max. mm	vzdál. fréz. ploch max.mm	Váha (kg)
SG 05.1	100	150	F 05	F 07	25,4	22	22	18
SG 07.1	120	300	F 07	F 10	25,4	22	22	18
SG 10.1	250	600	F 10	F 12	38	30	27	24
SG 12.1	500	1200	F 12	F 14	50	36	41	28

COREX Pardubice s.r.o. Mněticka ulice
530 03 Pardubice tel./fax : 466 304 300
e-mail : info@corex-pardubice.cz

Dimensions Part-turn actuators

SG 03.3 – SG 04.3
SGR 04.3

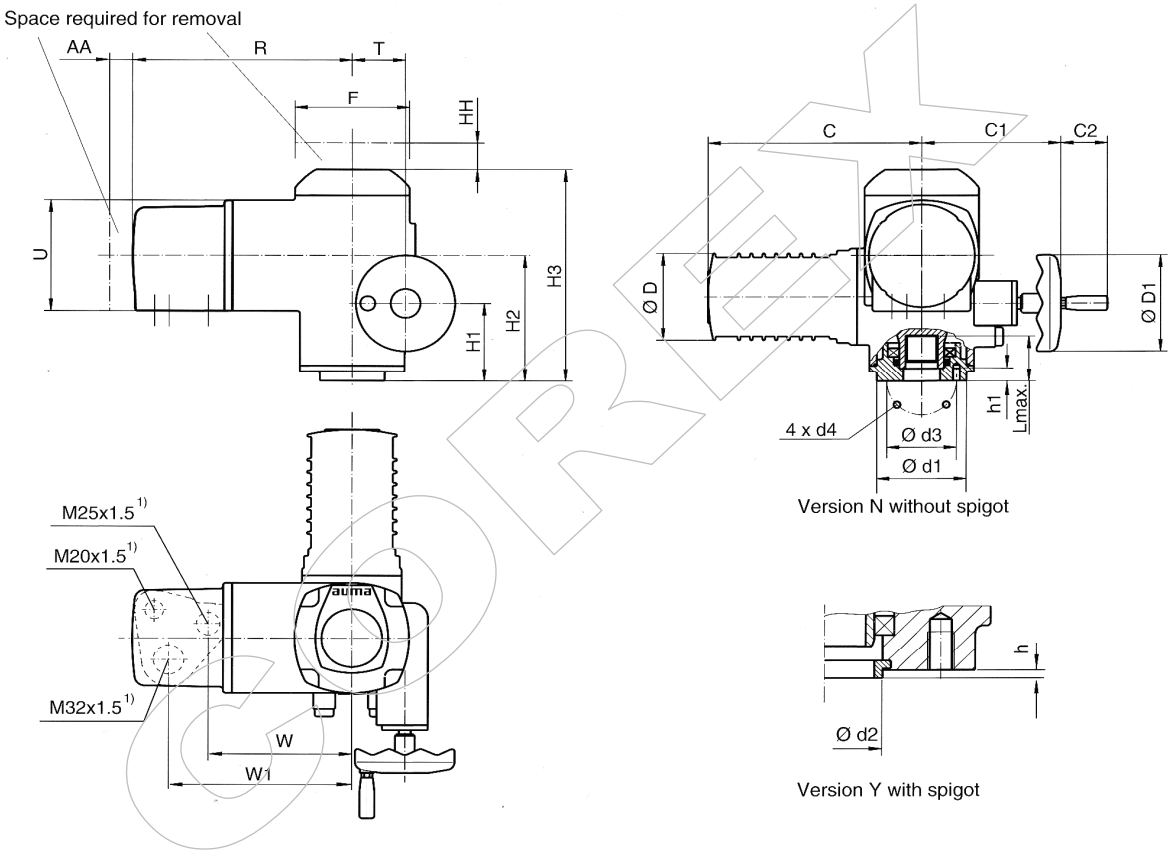

Valve attachment according to EN ISO 5211
Dimensions of couplings see next page

1) Standard, other threads on request

Dimensions	EN ISO 5211	C	C1	C2	ØD	ØD1	F	H1	H2	H3	L max.	R
SG 03.3 SG/SGR 04.3	F04	215	119	47	94	100	115	69	118	207	35	210
	F05											
	F07											

Dimensions	EN ISO 5211	T	U	W	W1	AA min.	HH min.	Ød1	Ød2 f8	Ød3	d4	h	h1
SG 03.3 SG/SGR 04.3	F04	42	115	134	174	30	40	54	30	42	M5	2.5	8
	F05							90	35	50	M6	2.5	9
	F07							90	55	70	M8	2.5	12

We reserve the right to alter data according to improvements made. Previous documents become invalid with the issue of this document.

auma®

1/2

Issue **2.09**

Y000.229/002/en

SG 03.3 – SG 04.3 SGR 04.3

Dimensions coupling according to EN ISO 5211 DIN 6885

Bore acc. to EN ISO 5211 with keyway acc. to DIN 6885 P1

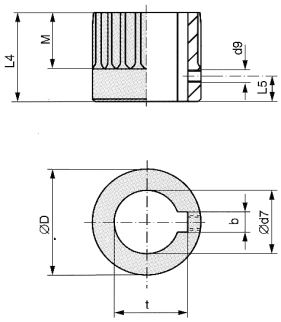

Dimensions	SG 03.3			SG 04.3 SGR 04.3		
EN ISO 5211	F04	F05	F07	F04	F05	F07
Ø D		24.8			24.8	
b JS9 1)	–	4	–	–	5	5
Ø d7 H8 2)	–	12	–	–	14	14
Ø d7 max.		15			15	
d9 3)		M4			M4	
L 4		25			25	
L 5 3)		5			5	
M		17			17	
t 1)	–	13.8	–	–	16.3	16.3

Square bore acc. to EN ISO 5211

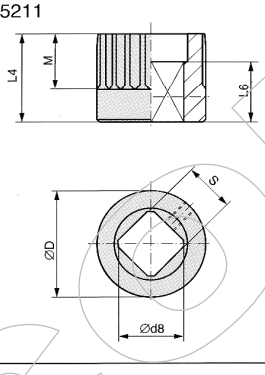

Ø D		24.8			24.8	
Ø d8 min. 2)		14.1			14.1	
Ø d8 max.		18.1			18.1	
L 4		25			25	
L 6 min.		25			25	
M		17			17	
s H11 2)		11			11	
s H11 max.		14			14	

Bore with two-flats acc. to EN ISO 5211

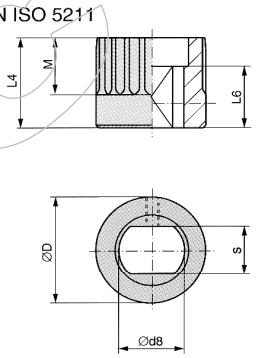

Ø D		24.8			24.8	
Ø d8 min. 2)		14.1			14.1	
Ø d8 max.		18.1			18.1	
L 4		25			25	
L 6 min.		25			25	
M		17			17	
s H11 2)		11			11	
s H11 max.		14			14	
X max.	10	8	8	10	8	8
Y max.	0	2	2	0	2	2

Mounting position of coupling

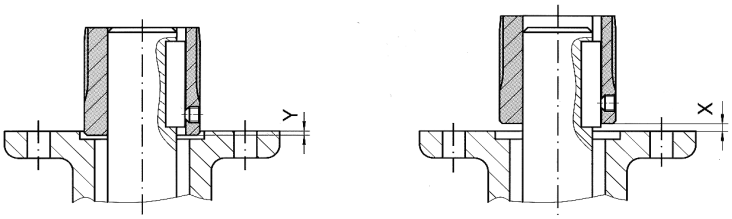

1) Dimensions depend on Ø d7, refer to DIN 6885 P1
2) Recommended size according to EN ISO 5211
3) Thread and grub screw

We reserve the right to alter data according to improvements made. Previous documents become invalid with the issue of this document.

2/2

Issue **2.09**

Y000.229/002/en

auma®

Dimensions Part-turn actuators

SG 05.1 – SG 12.1
SGR 05.1 – SGR 12.1

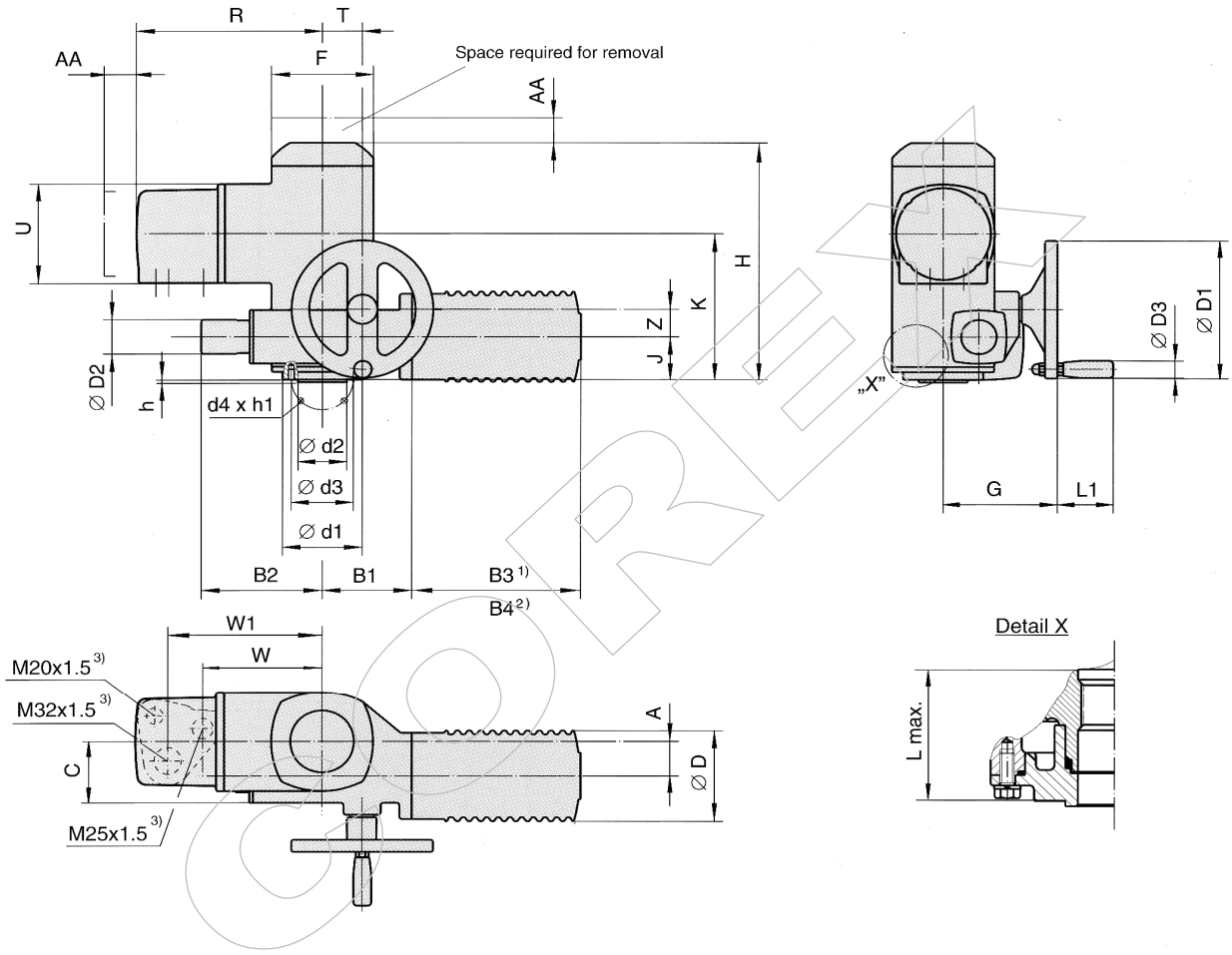

Valve attachment according to EN ISO 5211
Dimensions of couplings see next page

1) 3-ph AC motor
2) Special 1-ph AC motor and DC motor (Both not suitable for SGR modulating purposes!)
3) Standard, other threads on request

Dimensions	EN ISO 5211	A	B1	B2	B3 1)	B4 2)	C	∅D	∅D1	∅D2	∅D3	F	G	H	J	K	L max.	L1
SG 05.1 SGR 05.1	F05	40	101	137	190	274	71	105	160	40	20	115	128	275	50	170	60	63
SG 07.1 SGR 07.1	F07																	
SG 10.1 SGR 10.1	F10	63	111	172	190	274	94	105	160	40	20	150	153	291	56	170	80	63
SG 12.1 SGR 12.1	F12	80	111	172	190	274	111	105	160	40	20	150	170	313	70	192	100	63

Dimensions	R	T	U	W	W1	Z	AA min.	∅d1	∅d2	∅d3	d4	h	h1
SG 05.1 SGR 05.1	210	45	115	134	174	32	30	90	–	50	M6	–	9,5
SG 07.1 SGR 07.1									55	70	M8	3	13
SG 10.1 SGR 10.1	220	55	115	144	184	32	30	125	70	102	M10	3	17
SG 12.1 SGR 12.1	220	55	115	144	184	32	30	150	85	125	M12	3	20

We reserve the right to alter data according to improvements made. Previous documents become invalid with the issue of this document.

auma®

1/2

Issue **1.09**

Y000.251/002/en

SG 05.1 – SG 12.1
SGR 05.1 – SGR 12.1

Dimensions coupling according to EN ISO 5211 DIN 6885

Bore acc. to EN ISO 5211 with keyway acc. to DIN 6885 P1

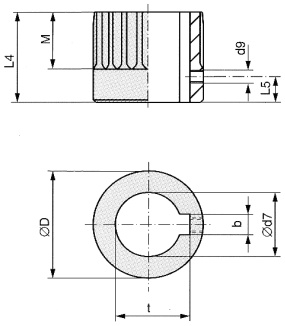

Dimensions	AUMA part-turn actuators			
	SG 05.1 SGR 05.1	SG 07.1 SGR 07.1	SG 10.1 SGR 10.1	SG 12.1 SGR 12.1
EN ISO 5211	F05	F07	F10	F12
Ø D	41.75		51.75	67.6
b JS9 1)	6		8	10
Ø d7 H8 2)	18	22	28	36
Ø d7 max.	25.4		38	50
d9 3)	M5		M6	M6
L 4	40		65	75
L 5 3)	8		10	18
M	20		35	40
t 1)	20.8	24.8	31.3	39.3

Square bore acc. to EN ISO 5211

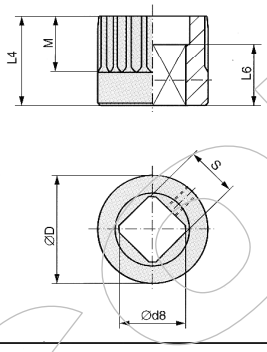

Ø D	41.75		51.75	67.6
Ø d8 min. 2)	18.1	22.2	28.2	36.2
Ø d8 max.	28.2		40.2 4)	48.2
L 4	40		65	75
L 6 min.	30		30	30
M	20		35	40
s H11 2)	14	17	22	27
s H11 max.	22		30 4)	36

Bore with two-flats acc. to EN ISO 5211

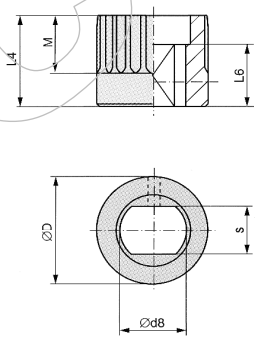

Ø D	41.75		51.75	67.6
Ø d8 min. 2)	18.1	22.2	28.2	36.2
Ø d8 max.	28.2		36.2	48.2 (48 5))
L 4	40		65	75
L 6 min.	25		25	30
M	20		35	40
s H11 2)	14	17	22	27
s H11 max.	22		27	36 (41 5))

Mounting position of coupling

X max.	9		15	25
Y max.	—		9	—

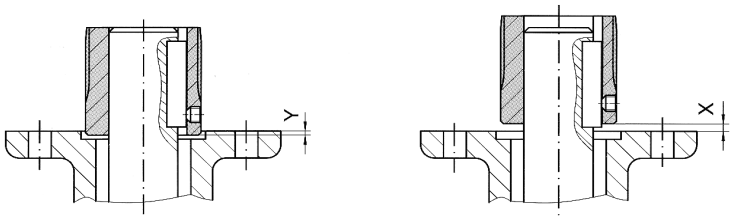

1) Dimensions depend on Ø d7, refer to DIN 6885 P1
2) Recommended size acc. to EN ISO 5211
3) Thread and grub screw
4) according to DIN 79
5) according to DIN 475

We reserve the right to alter data according to improvements made. Previous documents become invalid with the issue of this document.

2/2

Issue **1.09**

Y000.251/002/en

auma®